Rzut toalety damskiej 1.04

skala 1:50

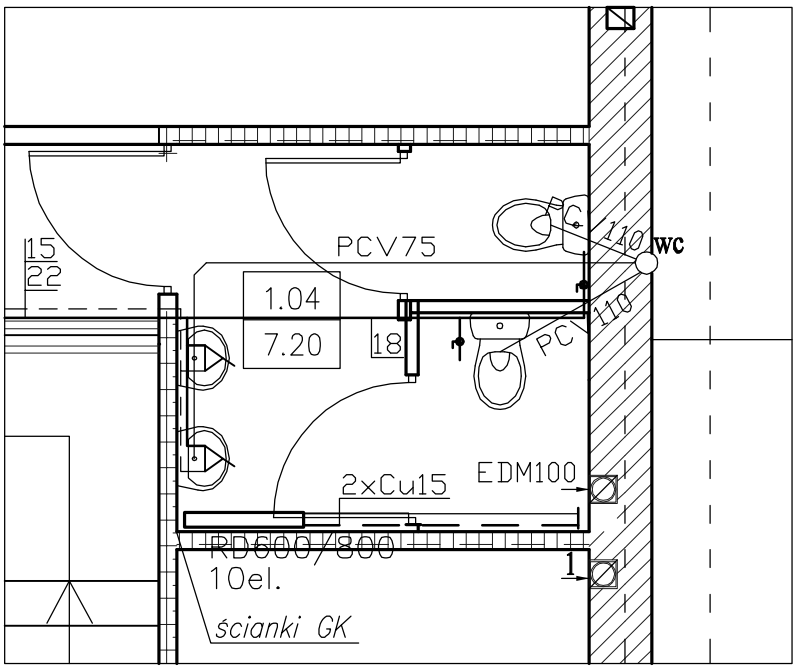

Rzut pomieszczenia porządkowego 1.13

skala 1:50

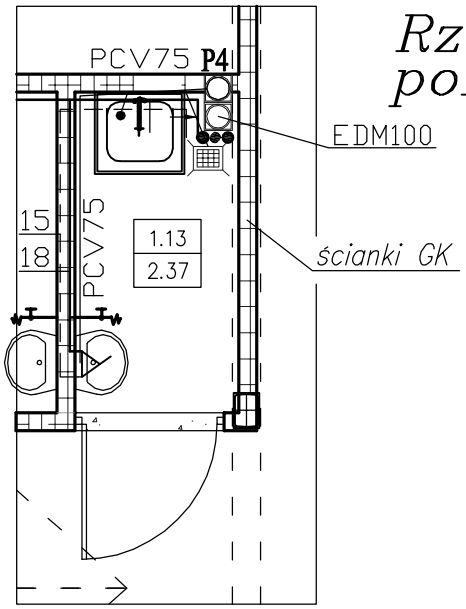

BIURO INŻYNIERSKIE INTECH DANIEL FLORCZAK 63-600 KĘPNO UL. POZNAŃSKA 35	Str. nr Nr Rys.
PROJEKT: Modernizacja i adaptacja obiektu Gminnego Ośrodka Kultury w Sokolnikach na cele turystyczne i kulturalne – DOKUMENTACJA PRZETARGOWA **Inwestor:** U.G. Sokolniki **Adres:** Sokolniki, ul. Parkowa 1	PROJEKT BUDOWLANY DATA 10.2008
RZUTY POM. 1.04, 1.13 instalacja wod.-kan	SKALA 1:50 BRANŻA: SANITARNA
PROJEKTANT ARCHITEKTURA	mgr inż. Piotr Witczak
NR UPR. PROJ.	58/90/GW
OPRACOWANIE	mgr inż. Monika Sosnowska